ТИРАТРОН ТГИ1-2000/35М

Параметры ТГИ1-2000/35М	
Напряжение анода, кВ	10 – 35
Напряжение анода обратное, кВ	1.7 – 5.0
Ток анода в импульсе, А	2000
Ток анода средний, А	3.0
Длительность импульса тока анода, мкс	0.5 – 10.0
Крутизна фронта импульса тока анода, А/с	$7x10^9$
Частота повторения импульсов, имп./с	330
Время разогрева, мин	7
Ток накала, А	60
Габариты ØxH, мм	172x410

Примечание: тиратроны работают при частоте повторения импульсов до 50000 имп/с при условии снижения импульсной и средней мощности.

Чертеж

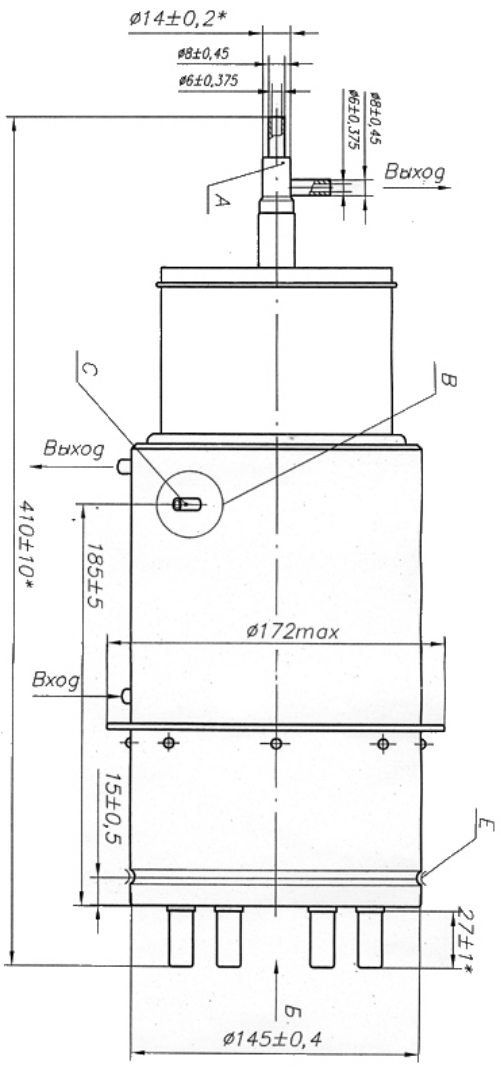

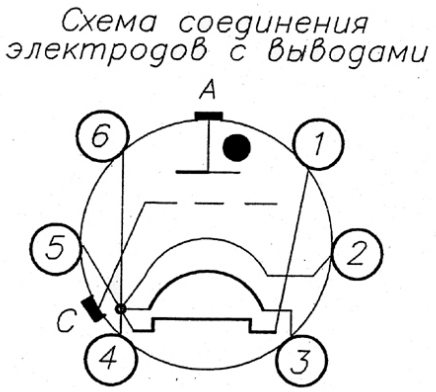

A– Верхний вывод, анод
1– Подогреватель генератора водорода
2– Катод
3– Подогреватель катода
4,5,6– Катод, подогреватель генератора водорода и катод
C– Боковой вывод, сетка